算数オンライン塾 11 月 8 日の問題解説

（1）8×8×8－5×5×5＝512－125＝387

（答え）387cm^3

（2）下の部分は 8×8×3＝192
上の部分の底面積は
8×8－5×5＝64－25＝39
39×1＋192＝231
387－231＝156
156：231＝52：77

（答え）52：77

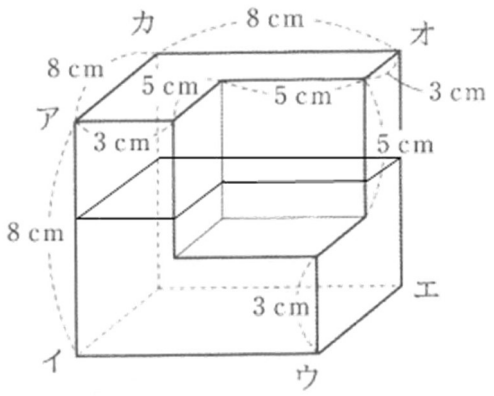

（3）右図の通りになるので、三角形キクケは直角二等辺三角形になるから

キク＝2cm、クケ＝2cm になるから、

エを含む部分は

8×8×8÷2－2×2÷2×5

＝256－10＝246

387－246＝141

141：246＝47：82

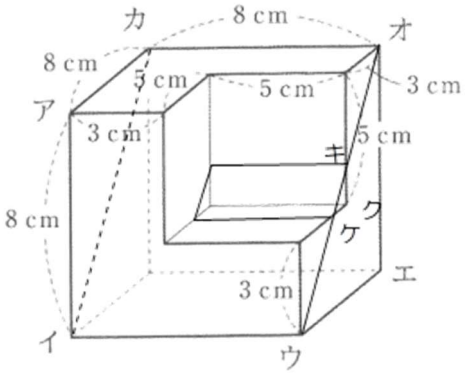

（答え）47：82