算数オンライン塾１月７日の問題　－立体図形－

高さ 40cm の直方体の形をした水そうがあります。この水そうに下の図のように高さ 18cm、24cm の２つの長方形の仕切りを底面に垂直に立てて、底面積の比が３：２：１となるように底面をＡ、Ｂ、Ｃの３つのエリアに分けました。底面Ａの真上にホースａ、底面Ｃの真上にホースｃを設置し、各ホースからそれぞれ水を一定の量で同時に入れはじめます。グラフは水を入れ始めてからの時間と、３つのエリアの水位のうち最も高いものの移り変わりを表しています。このとき、次の問いに答えなさい。ただし、仕切りの厚さは考えないものとします。

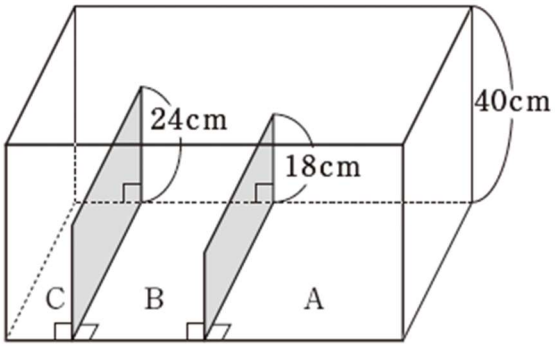

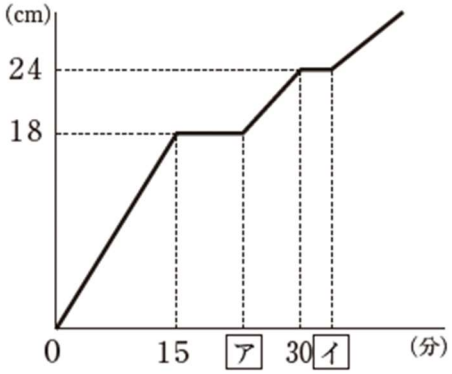

（１）ホースａとｃから１分間に注がれる水の量の比を、最も簡単な整数の比で答えなさい。
（２）グラフの$\boxed{ア}$の時間のときに３つのエリアの水位のうち，最も低いものは何ｃｍですか。
（３）グラフの$\boxed{イ}$にあてはまる数を答えなさい。
【式と考え方】

(1)		(2)		(3)	